ACABADO CROMADO

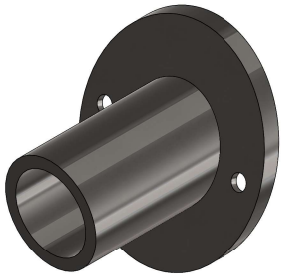

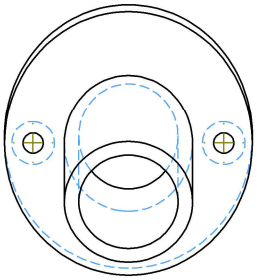

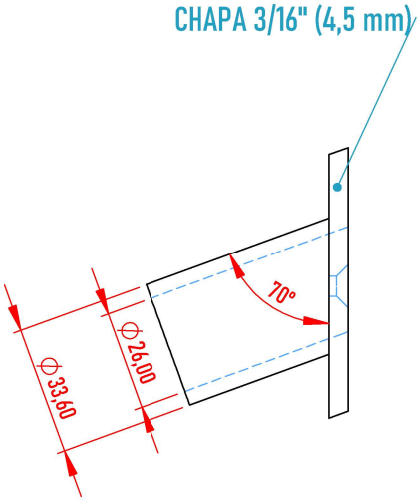

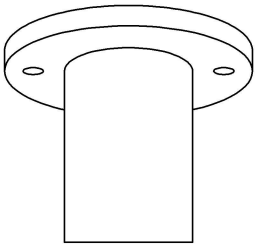

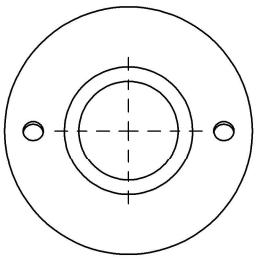

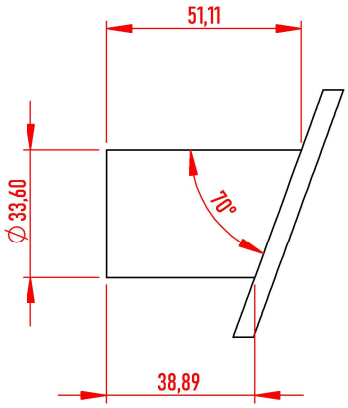

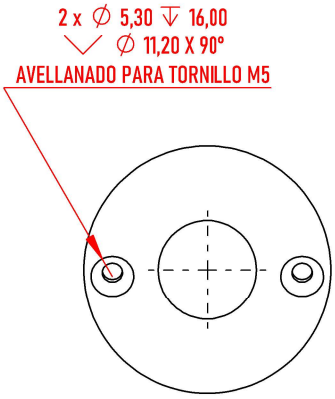

TotalAgro® Soluciones Agrícolas		FECHA:	NOMBRE:	MATERIAL:	ESCALA 1:2
	DIBUJÓ:	23/07/2025 15:04:00	ANDRÉS CUERVO G.	ACERO	SI NO SE ESPECIFICA LO CONTRARIO, TODAS LAS UNIDADES ESTÁN EN MILÍMETROS
	REVISÓ:	23/07/2025 15:04:00	MAURICIO SÁNCHEZ	HOJA 1 DE 1	

BASE TOMAMUESTRAS CRV3

24/07/2025 13:09:16